PERCHERO FUN

Made in Argentina

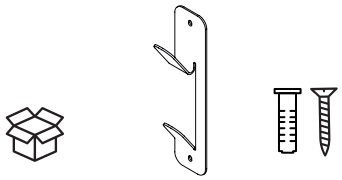

Herramientas Indispensables *Essential Tools*

MUETT

Instalación *Installation*

- Medir, nivelar y marcar el agujero superior.
  Measure, level & mark the top hole
- Agujerear la pared con mecha 6mm.
  Pierce the wall with a 1/4 drill bit
- Colocar el Tarugo y atornillar sin ajustar.
  Place screw anchor and screw loosely
- Nivelar y Marcar el centro del agujero restante.
  Level and mark the remaining hole
- Colocar el Tarugo restante y atornillar firmemente ambos tornillos.
  Place the othe screw anchor and tighten both screws

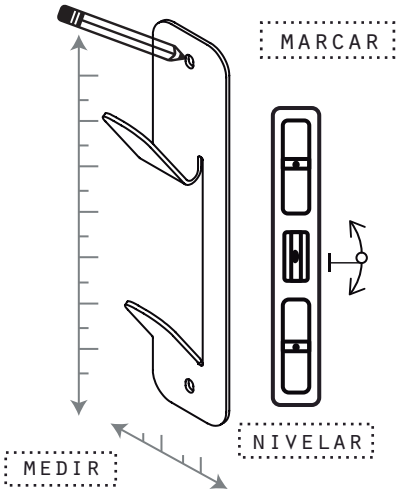

Usar Mecha de pared (widia)
Para durlock existe un tarugo especial
Make sure to use a wall drill bit
For drywall a special screw anchor is required

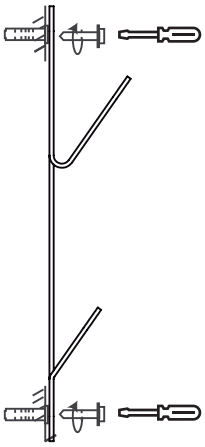

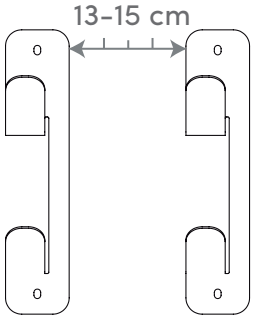

La distancia mínima recomendable entre percheros es 13-15 cm

La línea de percheros Muett está fabricada en chapa de acero con pintura en polvo, posee una capa de fosfatizado anticorrosión pero **NO recomendamos dejar a la interperie**, el agua constante acumulada puede dañar el producto.
Limpiar con paño de microfibra con agua y detergente o alcohol al 70%.
No utilizar solventes como limpia vidrios, lavandina ni otros porductos corrosivos.

HEY!
TE GUSTA LO QUE HACEMOS?
sumate a nuestra comunidad!
MUETTOBJETOS

¡GRACIAS POR COMPRAR MUETT!

Productos garantizados contra todo tipo de defectos de fabricación.
contacto@muett.com | 011 15 2458 6555 | muett.com